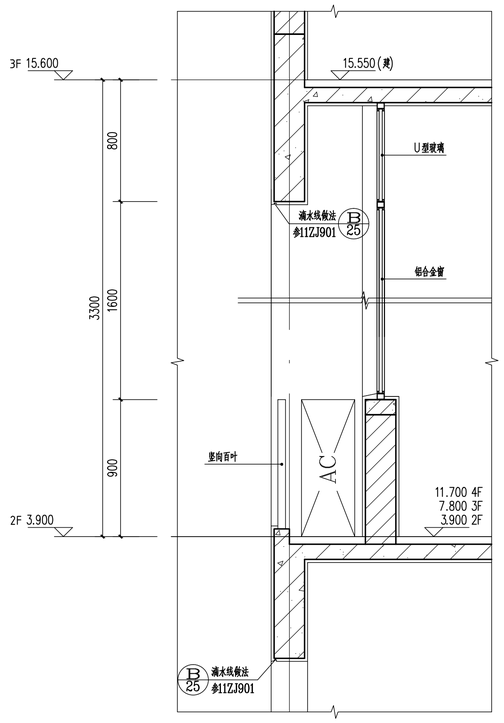

⑤

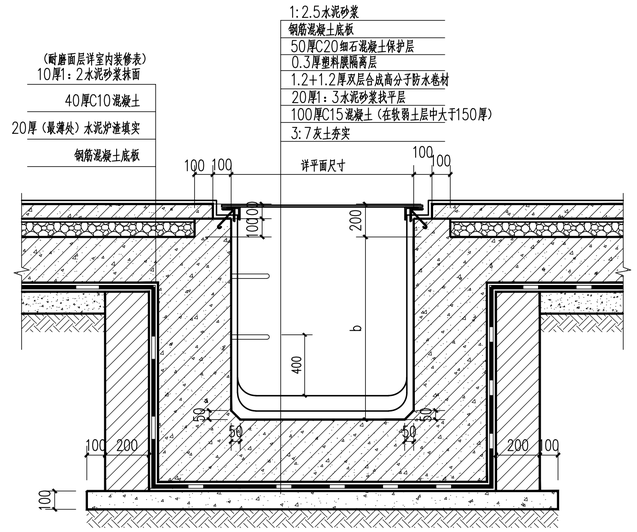

⑥ 集水井大样 1:20

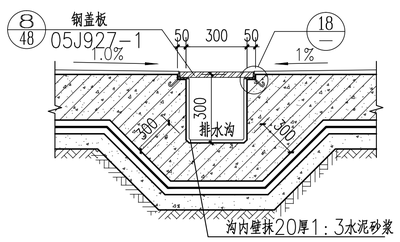

⑦ 排水沟大样 1:20

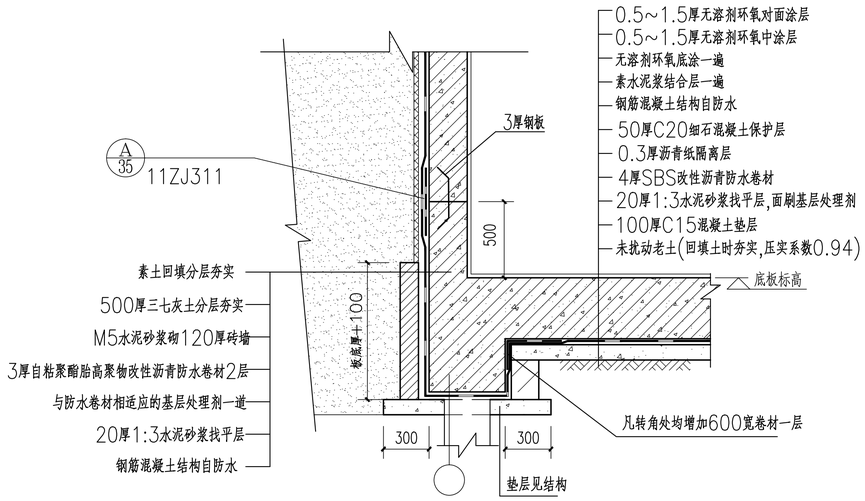

⑧ 地下室底板侧壁防水大样 1:20

湖南大学设计研究院有限公司
DESIGN AND RESEARCH INSTITUTE OF HUNAN UNIVERSITY CO.,LTD

会签栏
COORDINATION

建筑 ARCHI.	
结构 STRUCT.	
给排水 PLUMBING.	
电气 ELEC.	
暖通 HVAC.	

中华人民共和国一级注册建筑师
姓 名：孙建辉
注册号：4300024-036
有效期：至 2023 年 6 月

项目注册师

湖南大学设计研究院有限公司
设计文件专用章
等级：乙级 编号：A243000249

工程设计出图专用章

设计签字
SIGNATURE

项目经营负责 PROJECT MANAGER	田真	
项目负责 PROJECT PRINCIPAL	孙建辉	
项目执行负责 EMC PROJECT PRINCIPAL	孙建辉	
审定 APPROVED	池峰	
审核 EXAMINED	孙建辉	
专业负责 CHIEF	黄芝鸿	
校对 CHECKED	黄芝鸿	
设计 DESIGNER	杨聪	杨聪
制图 DRAWN	杨聪	杨聪

建设单位 CLIENT：岳阳市屈原管理区第一中学

项目名称 PROJECT：岳阳市屈原管理区第一中学教学综合楼项目

子项名称 SUBPROJECT：教学综合楼

图纸名称 TITLE：节点大样

设计号 DESIGN NO.：2022-1B-30

版次 EDITION：1　日期 DATE：2022.10

图别 DRAWING TYPE：建施　图号 DRAWN NO.：JS-01-22

本图须经施工图审查合格并加盖施工图审查合格专用章后方可作为施工依据。