Autodesk

1、给水系统按用途和付费单元分级设置水表，水表设置示意图如下图所示：

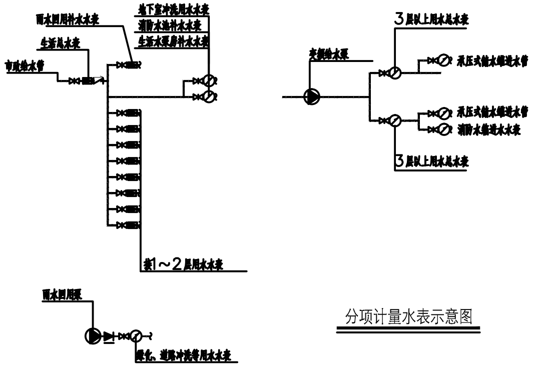
雨水回用补水水表
地下室冲洗用水水表
消防水池补水水表
生活水泵房补水水表
生活总水表
市政给水管
接1～2层用水水表
3层以上用水总水表
变频给水泵
承压式储水罐进水管
承压式储水罐进水管
消防水箱进水水表
3层以上用水总水表
雨水回用泵
绿化、道路冲洗等用水水表

分项计量水表示意图

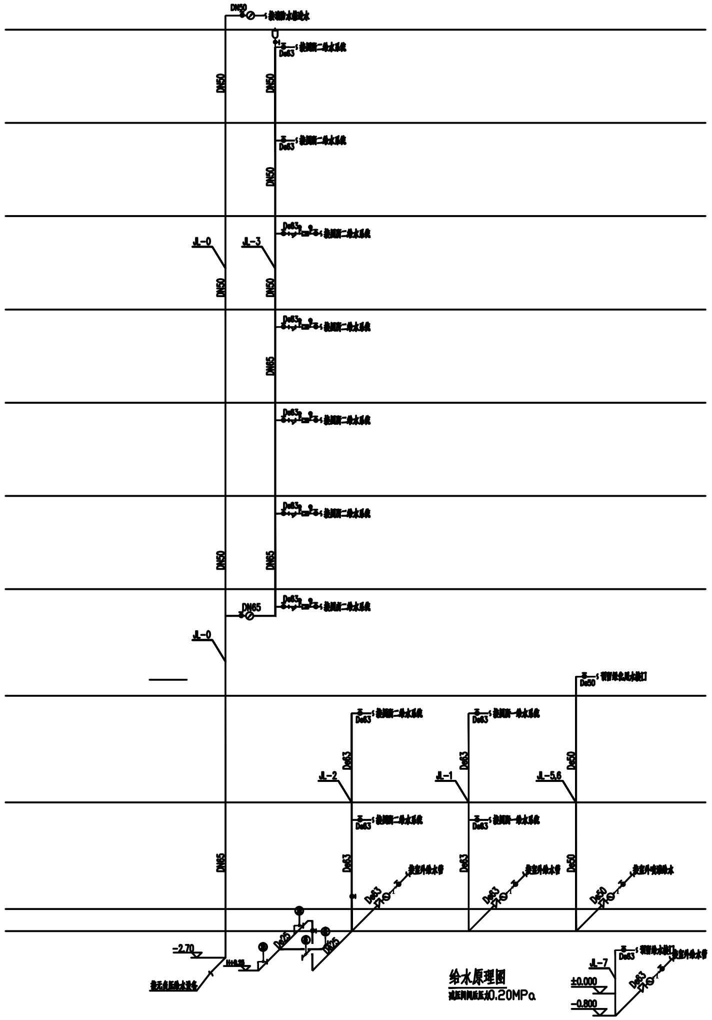
DN50
接消防水箱进水
接园区二给水系统
De63
DN50
DN65
JL-0
JL-3
JL-0
JL-2
JL-1
JL-5,6
JL-7
De50
De25
预留绿化用水接口
预留给水接口
接室外给水管
接室外给水管
接室外消防给水
接无负压给水设备
接园区一给水系统
-2.70
±0.000
-0.800

给水原理图

减压阀阀后压力0.20MPa

给水系统各层用水点用水压力统计表

（3~9层）	变频供水设备 设减压阀	0.35MPa	9 层	0.12 MPa	0.12 MPa
			8 层	0.16 MPa	0.16 MPa
			7 层	0.20 MPa	0.20 MPa
			6 层	0.21 MPa	0.20 MPa
			5 层	0.24 MPa	0.20 MPa
			4 层	0.27 MPa	0.20 MPa
			3 层	0.30 MPa	0.20 MPa
（1~2层用水）	市政直供	0.25MPa	2 层	0.15 MPa	0.15 MPa
			1 层	0.20 MPa	0.20 MPa
给水分区	供水设备	系统供水压力	楼 层	楼层供水管压力	入户压力（支管减压）

说明：楼层供水水压超过0.20MPa，在支管设减压阀，减压后压力不大于0.20MPa。

设计单位 DESIGN
江阴市城乡规划设计院
JIANGYIN PLANNING & DESIGN INSTITUTE
建筑工程设计甲级：A132014950
地 址：江苏省江阴市五星路18号
邮 编：214433
邮 箱：Jyghsjy@vip.163.com

合作设计单位 COOPERATIVE DESIGN

建设单位 CLIENT
神宇通信科技股份公司

工程名称 PROJECT

子项名称 BRANCH PROJECT

图纸名称 DRAWING TITLE

类 别 CATEGORY	姓 名 NAME	签 名 SIGNATURE
项目负责人 PROJECT CHIEF	朱燕亚	
专业负责人 DISCIPLINE CHIEF	周 新	
绘 图 DRAWN BY	张挽明	
设 计 DESIGNED BY	张挽明	
校 对 CHECKED BY	邵传凤	
审 核 AUDITED BY	李晓丰	
审 定 APPROVED BY	羊树坤	

会 签 COUNTERSIGN

建 筑 ARCHI.		电 气 ELEC.	
结 构 STRUCT.		暖 通 HVAC	
给排水 PLUMBING			
设计阶段 DESIGN STAGE	施工图	设计编号 PROJECT NO.	
专 业 DISCIPLINE	给排水	图 号 PROJECT NO.	
版 次 REV.		日 期 DATE	

执业注册章 CHARTERED ARCHITECT/ENGINEER

出图专用章 ISSUE

申 明 STATEMENT

本设计的知识产权属江阴市城乡规划设计院，对本图的任何复制或使用均需获得本设计院书面授权。
本图未加盖本设计院出图专用章无效
All design and copying of this print is the property of JiangYin Planning & Design Institute.
It is invalid in any purpose without our written permission.

Autodesk

Autodesk

Autodesk