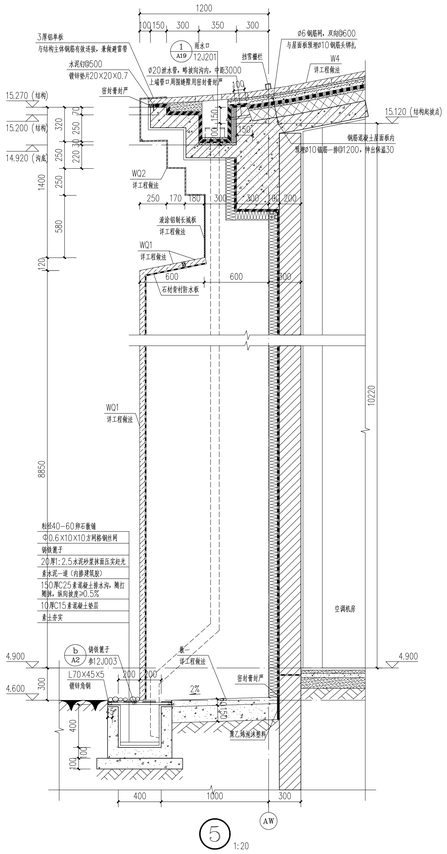

5 1:20

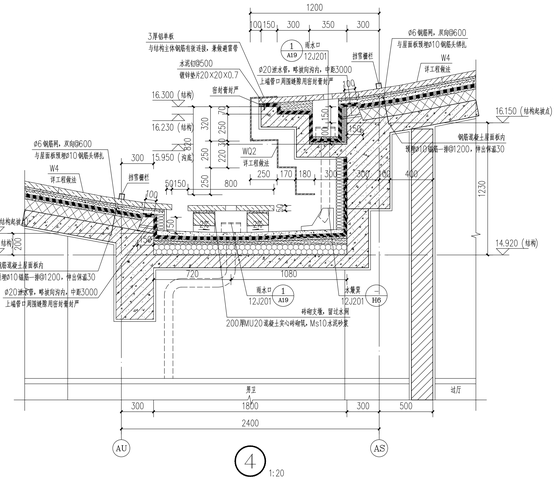

4 1:20

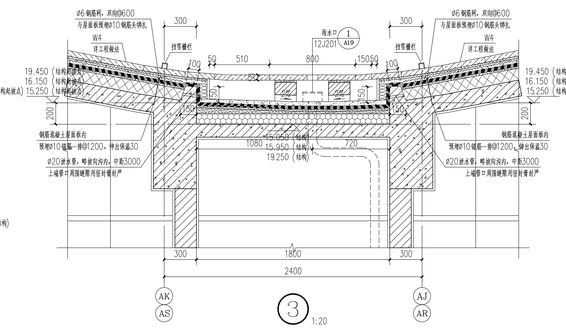

3 1:20

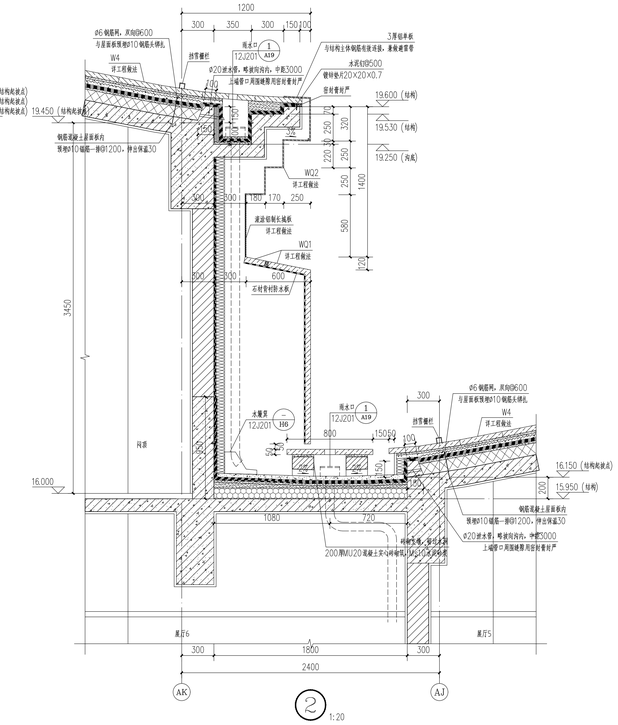

2 1:20

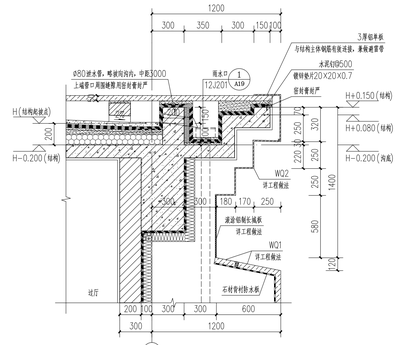

C 1:20

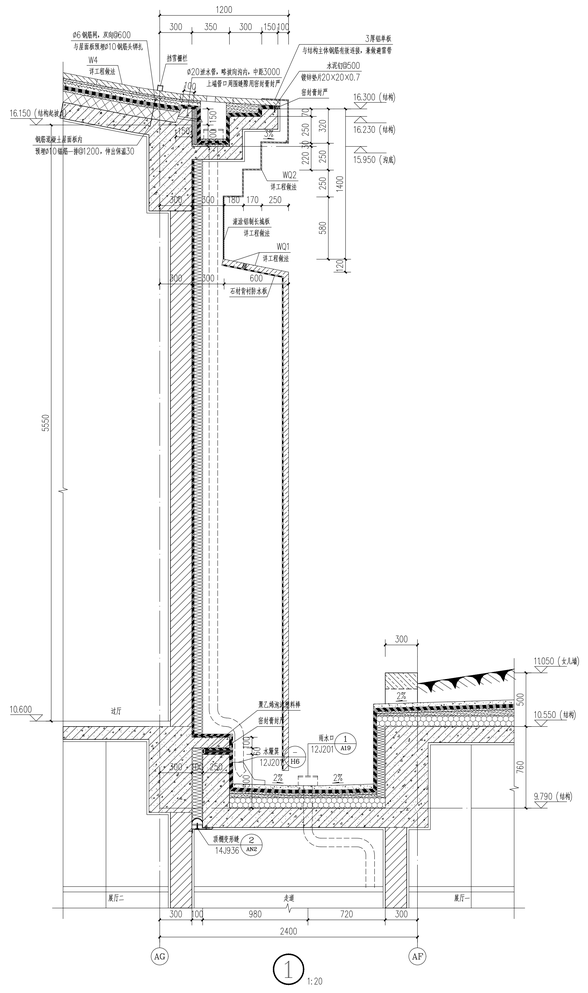

1 1:20

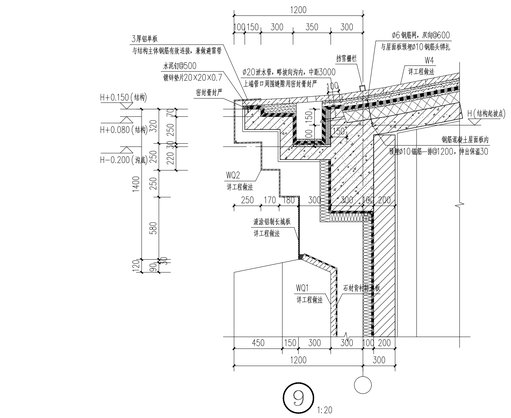

9 1:20

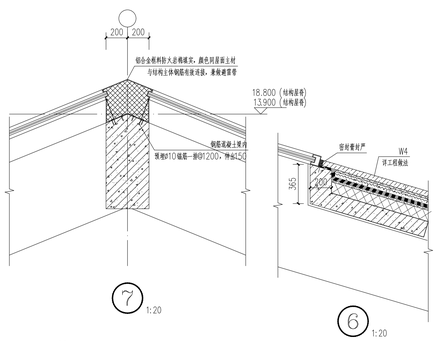

7 1:20

6 1:20

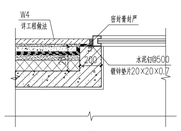

8 1:20

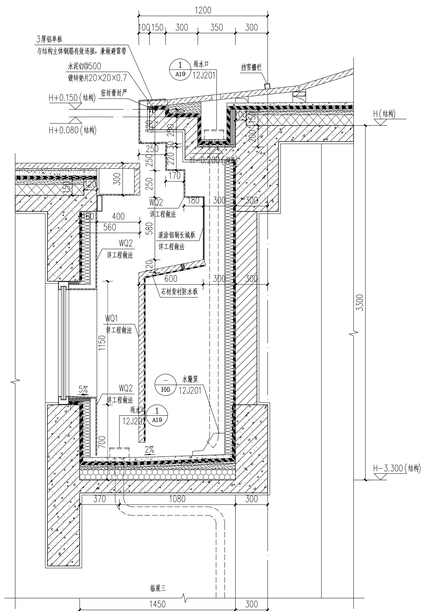

B 1:20

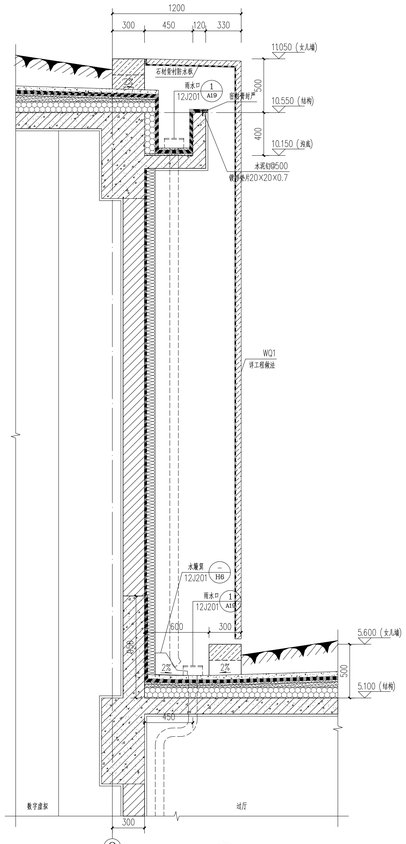

中国建筑西北设计研究院有限公司
CHINA NORTHWEST ARCHITECTURAL DESIGN & RESEARCH INSTITUTE CO.,LTD
设计证书编号：A161002630

合作单位
COOPERATION

出图专用章
RELEASE STAMP

注册执业人 REGISTERED PRACTITIONER	
注册证书号 REGISTERED CERTIFICATE NO.	1861009B6
注册印章号 REGISTERED SEAMET NO.	6100263-145
注册执业章 REGISTERED PRACTIC SEAMET	

建设单位 CLIENT
泰安市博物馆

设计号 PROJECT NO.	25-033

工程名称 PROJECT NAME
泰山博物院建设项目工程总承包（EPC）

子项名称 SUB PROJECT
泰山博物院建设项目（博物院主馆）

图名 TITLE
墙身详图（二）

项目总负责人 PROJECT LEADER	
审定 APPROVED BY	
审核 CHECKED BY	
专业负责人 DIVISION CHIEF	
校对 PROOFED BY	
设计 DESIGNED BY	
制图 DRAWING BY	

图别 DWG. TYPE	建施	图号 DWG. NO.	7-2
版本号 VER. NO.	1	日期 DATE	2025.04

条形码 BARCODE