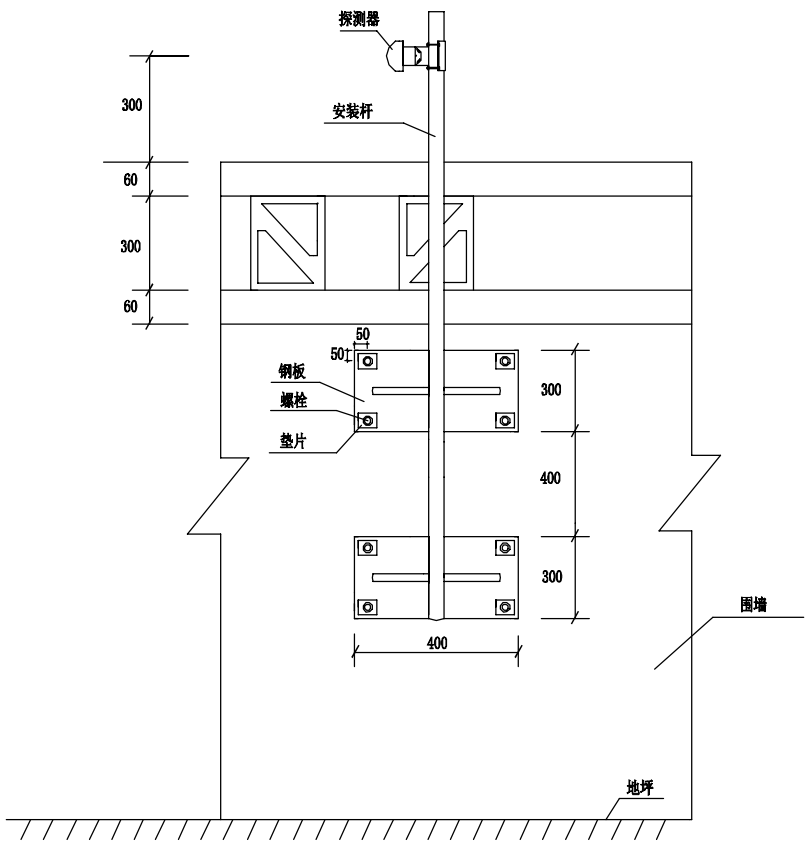

正立面图

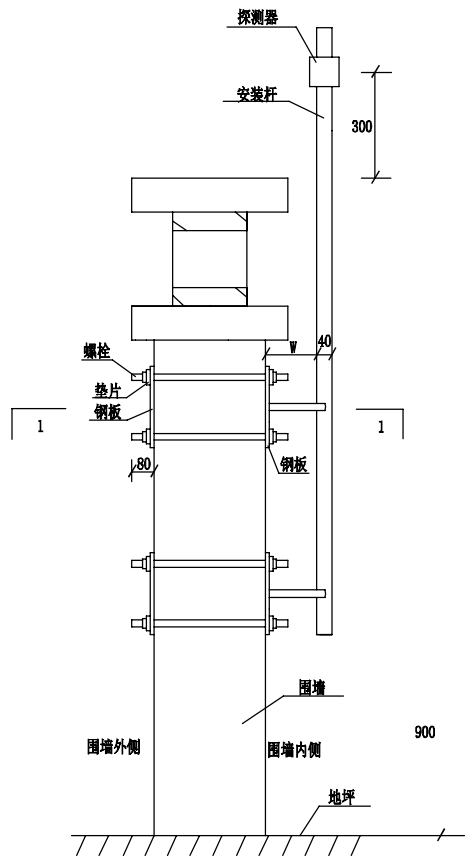

侧立面图

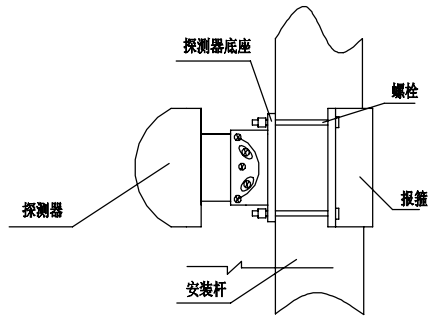

探测器固定示意图

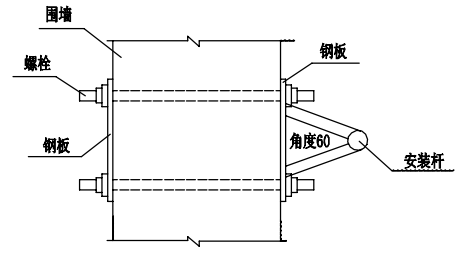

1-1 剖面图

说明：

1. 探测器支架（包括安装杆、螺栓、垫片、探测器底座、报警 ）均由厂家提供.
2. 安装杆距墙距离W为150或250，安装时应注意选择支架以确保交叉防区的探头互不遮挡
3. 对射探测器一般应安装在围墙内侧高于墙头上300mm的位置，并根据围墙实际情况适当调整高度。探测器应按照设备安装手册和厂家督导的指导进行安装。
4. 图中尺寸单位均为mm。

中国石油工程建设有限公司华北分公司 工程设计证书：A111017147 甲级　工程勘察证书：B111017147 甲级							
制图		北京大兴国际机场航空区（四期）输油、热、给、排水管线迁移工程输油管道工程站场（专项）					
设计							
校对		站场工程 安宇门站 安防系统 红外探测器及支架安装示意图					
审核							
审定							
		阶段	施工图	项目号	D023028		
		比例	-	文件号	DWG-02010002-05		
		日期	2023.05.20	专业	通信	版次	B
QADD号	D023028-DWG-02010002-05-B						

日期	签署	专业