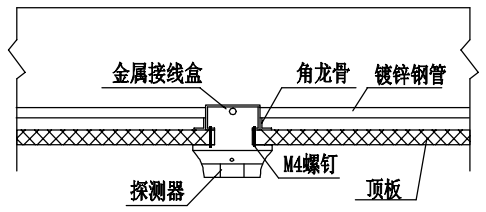

探测器在顶板安装示意图

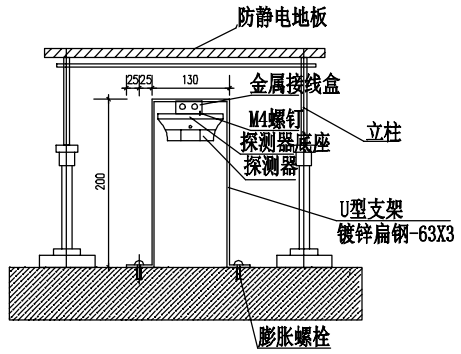

探测器在防静电地板下安装示意图

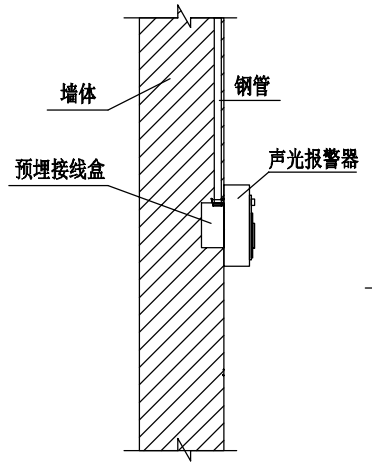

声光报警器安装图

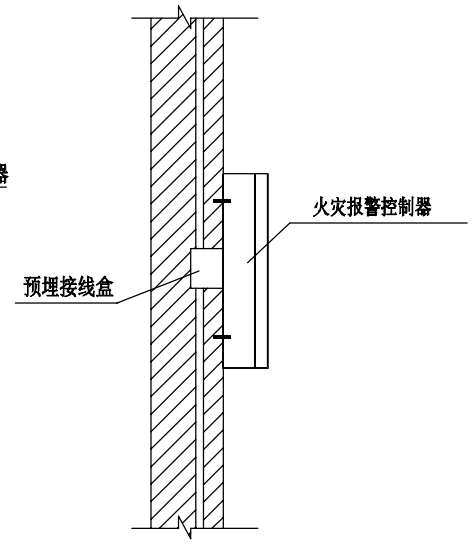

火灾报警控制器安装图

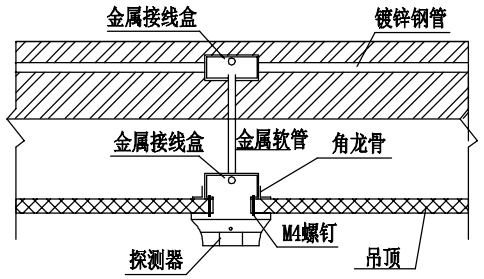

探测器在吊顶安装示意图

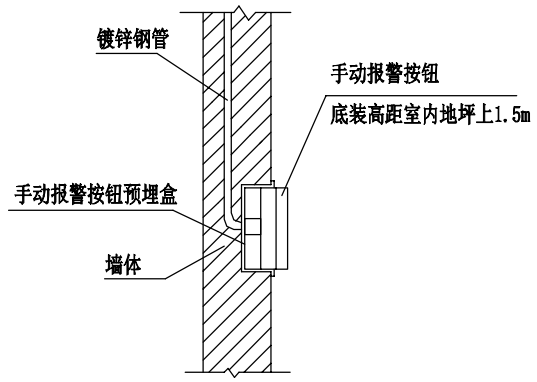

手动报警按钮安装示意图

中国石油工程建设有限公司华北分公司 工程设计证书：A111017147 综甲　工程勘察证书：B111017147 综甲							
制图		北京大兴国际机场临空经济区（南区）南道路、南路、安宇、日月路片区市政道路和配套设施建设项目施工总承包二标段（安宇南路）					
设计							
校对		站场工程 安宇门站 火灾自动报警系统 设备安装示意图					
审核							
审定							
		阶段	施工图	项目号	DD23028		
		比例	~	文件号	DWG-02010003-06		
		日期	2023.05.20	专业	通信	版次	B
CADD号	DD23028-DWG-02010003-06-B						