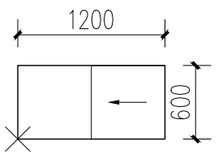

CK1200

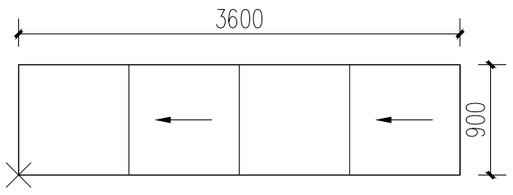

CK1200-3L

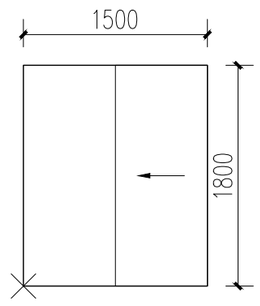

CK1500

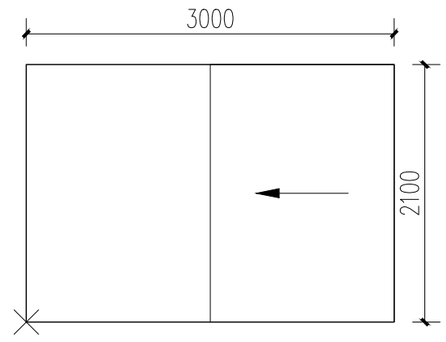

CK3000

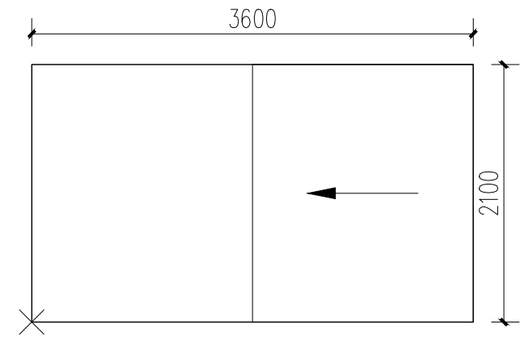

CK3600

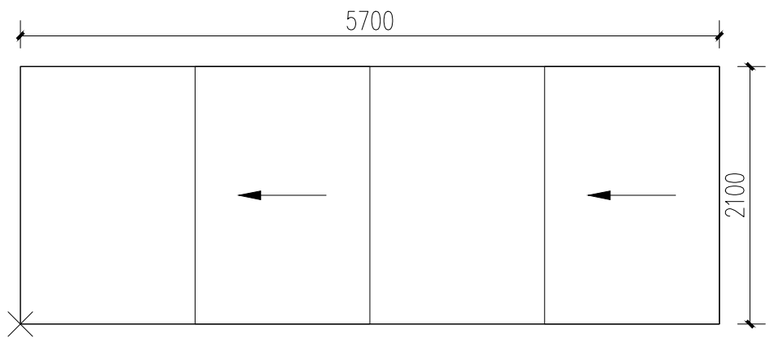

CK5700

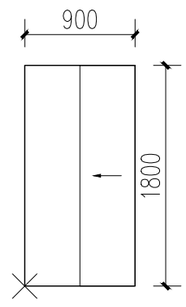

CK900

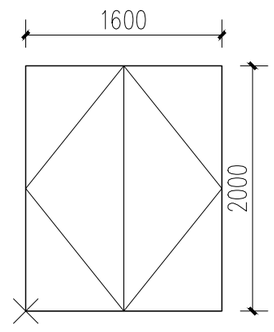

M1600

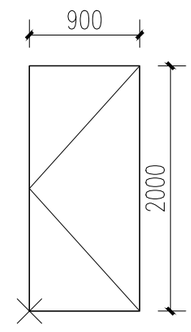

M900

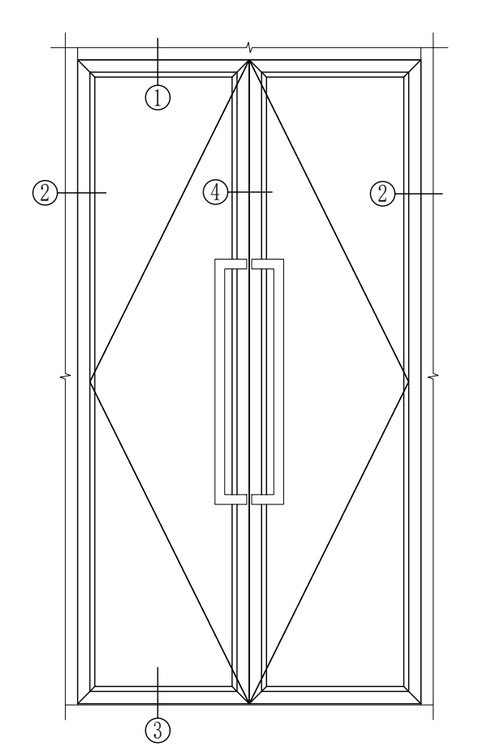

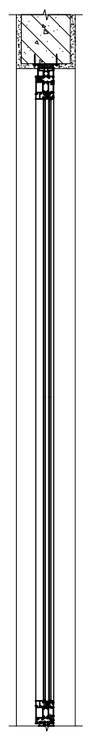

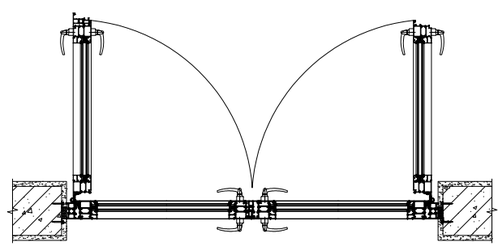

室外

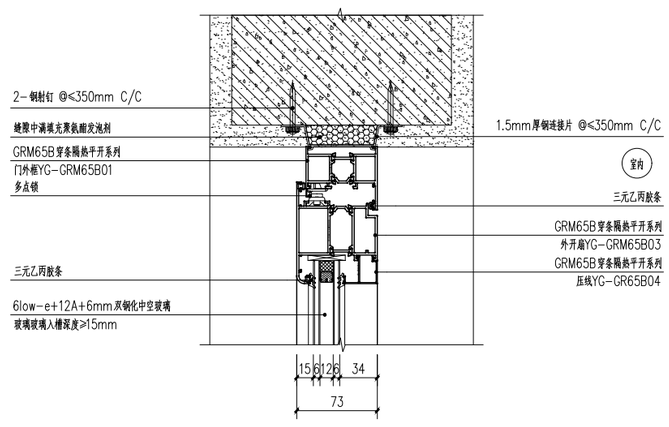

①

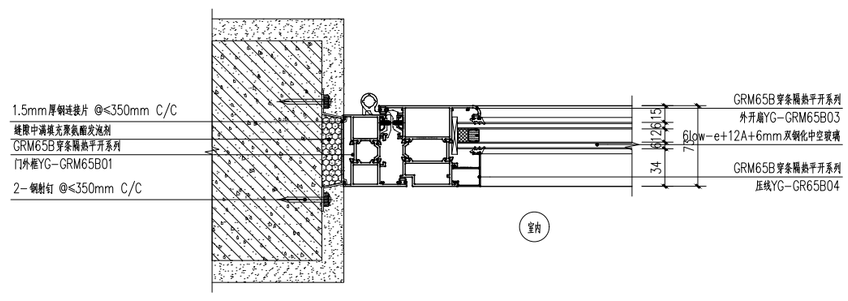

②

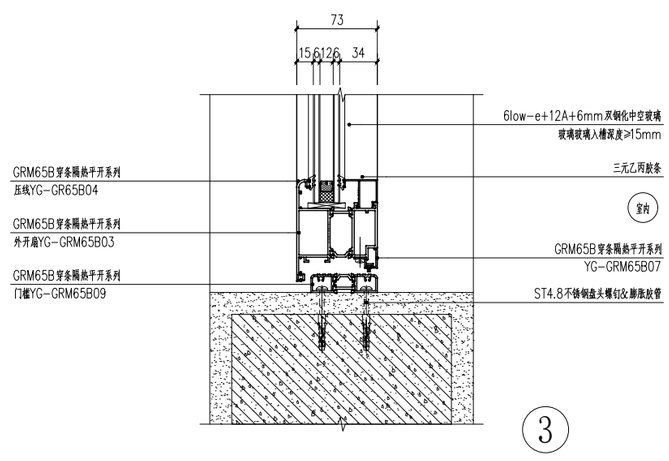

③

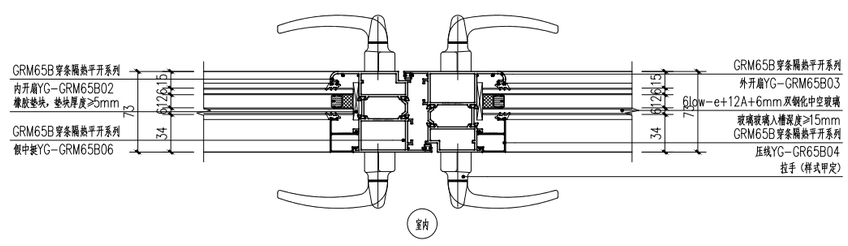

④

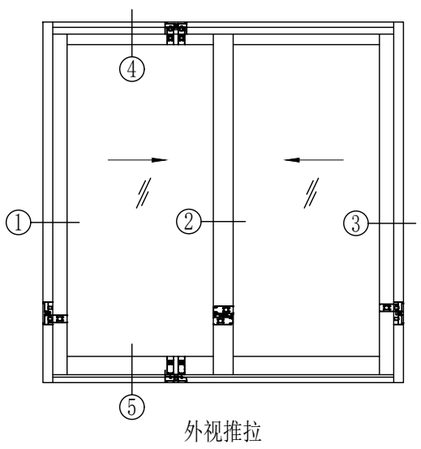
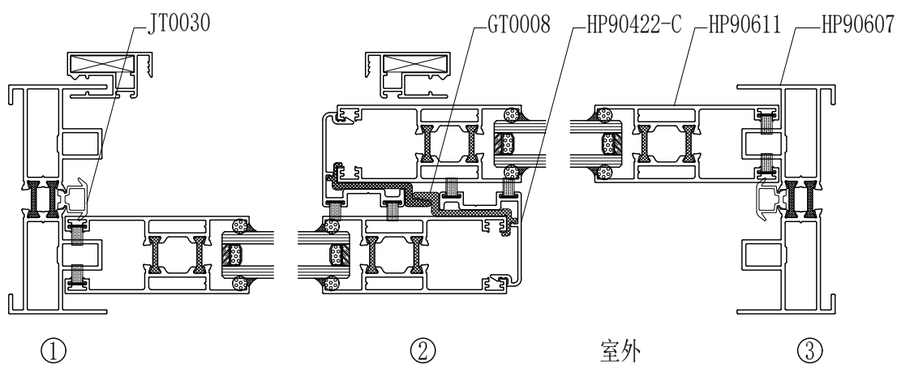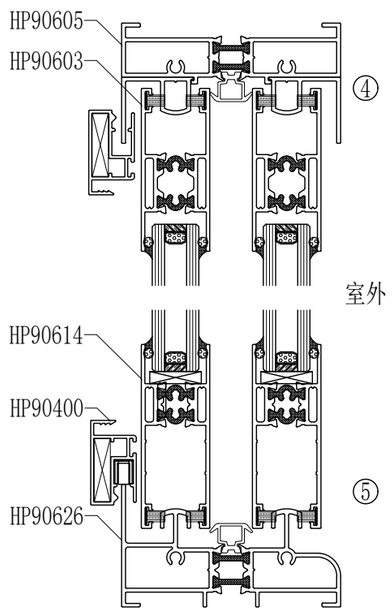
外视推拉